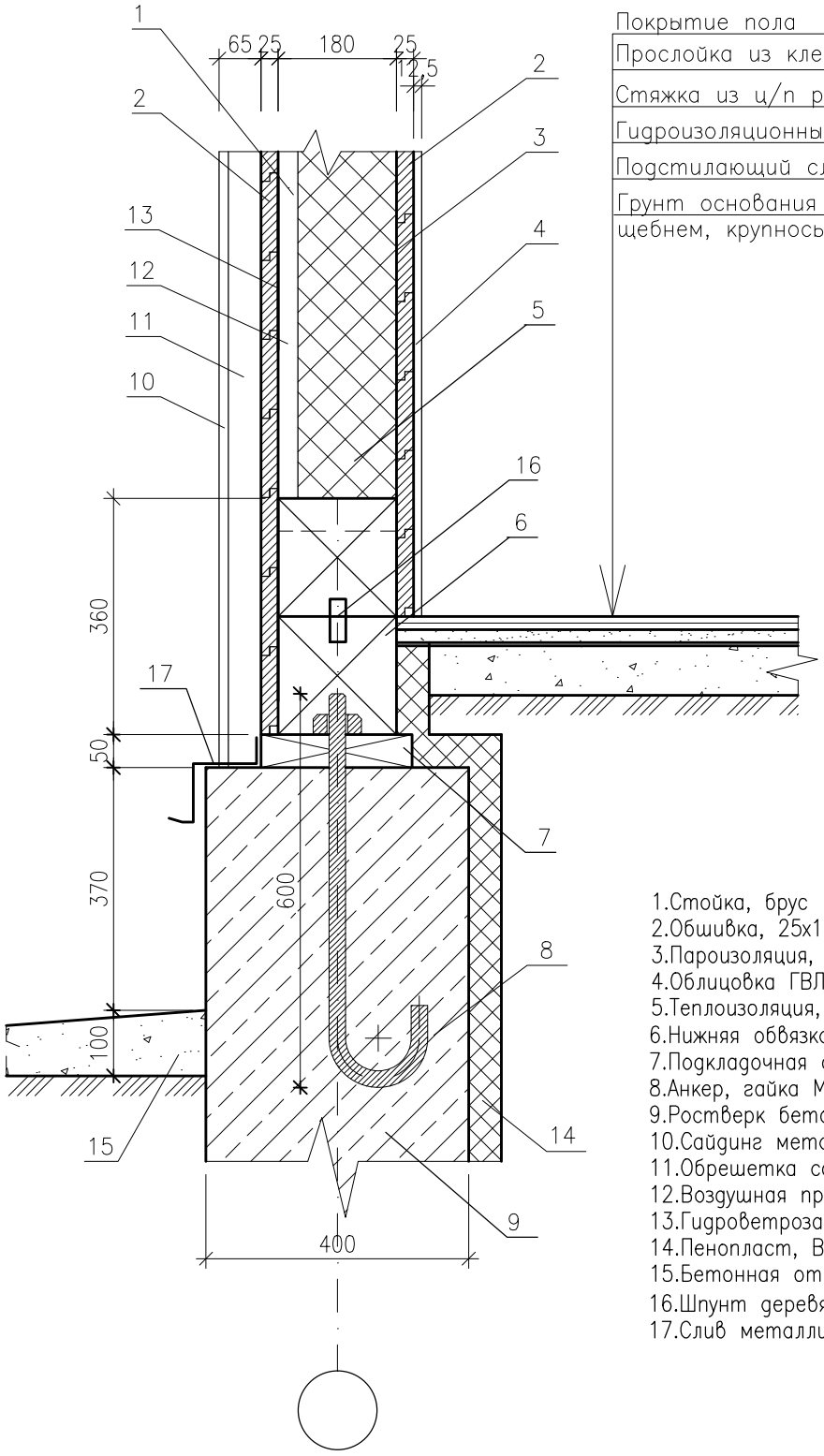

Покрытие пола

Прослойка из клеящей мастики –1,5 мм.
Стяжка из ц/п раствора М150 –20 мм.
Гидроизоляционный слой
Подстилающий слой: бетон кл.В7,5–80мм.
Грунт основания с втрамбованным щебнем, крупносью 40–60 мм.

1.Стойка, брус 180х180 (150х180) мм.
2.Обшивка, 25х120 мм.
3.Пароизоляция, В=150 мм.
4.Облицовка ГВЛО (ГВЛВ)
5.Теплоизоляция, В=150 мм.
6.Нижняя обвязка, брус 180х180 мм.
7.Подкладочная доска 50х230 мм.
8.Анкер, гайка М25, шайба
9.Ростверк бетонный
10.Сайдинг металлический
11.Обрешетка сайдинга
12.Воздушная прослойка
13.Гидроветрозащита
14.Пенопласт, В=50 мм.
15.Бетонная отмостка
16.Шпунт деревянный
17.Слив металлический

Инв.N подл	Подпись и дата	Взам.инв.N

Изм.	Кол.	Лист	Nдок	Подпись	Дата

ОФОРМЛЕНИЕ АРХИТЕКТУРНЫХ ЧЕРТЕЖЕЙ

УЗЕЛ 2. ПРИМЫКАНИЕ КАРКАСА К ФУНДАМЕНТУ